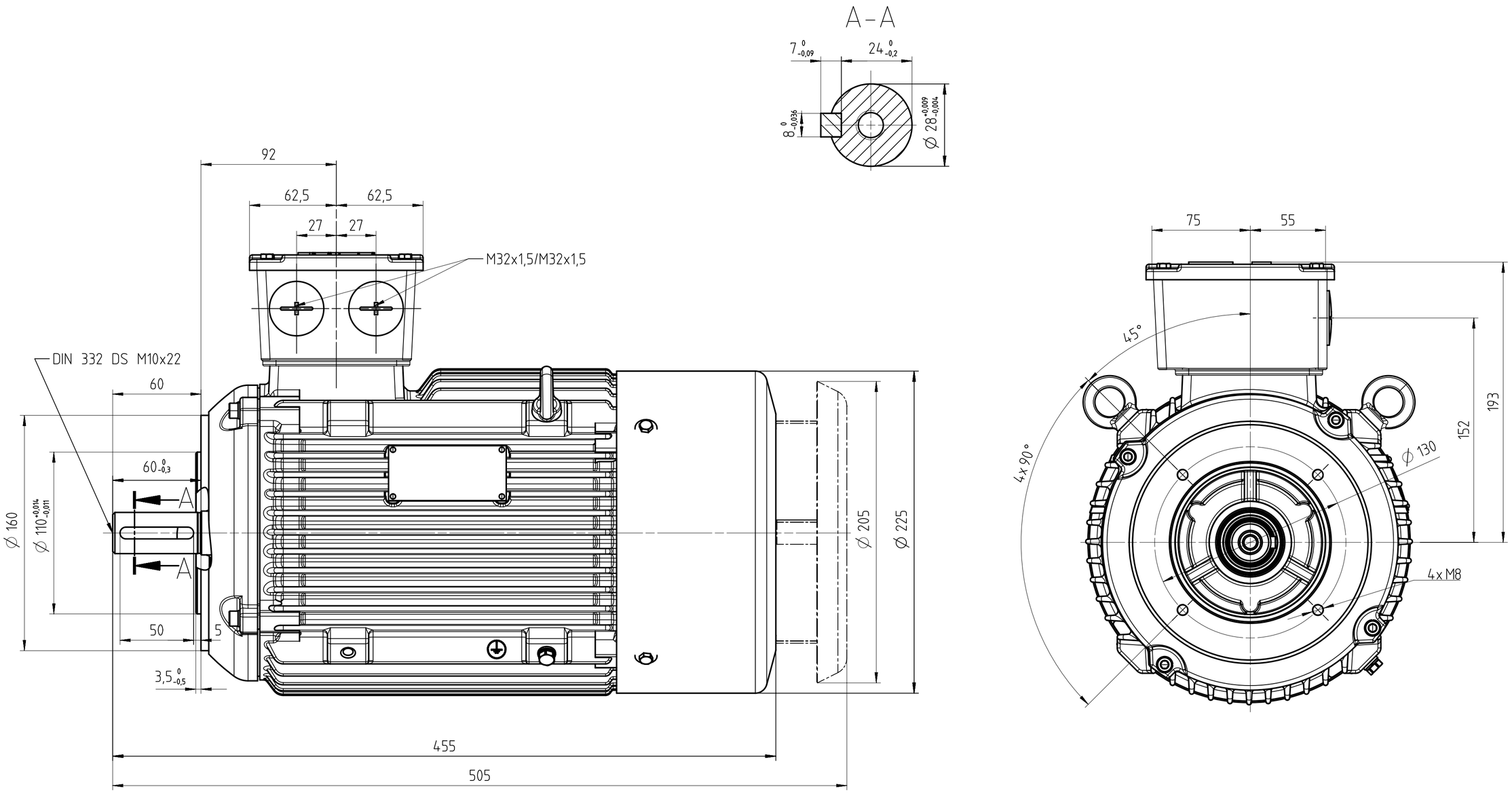

Tolerance	Surface	Material	Weight 0 kg	Scale 1:2 mm
1MT0013-1B 外形安装尺寸图 1MT0013-1B IM B14	Author Yang, Yue Creator 2022-04-16 Chen wen lin Approval 2022-06-23 Liu Department RC-CN PD LD PLM R&D-YIZ Change Order P5A00420552	DIMENSION SHEET 1MT0013-1B IM B14 Ex tb IIIC T130°C Db AB		
INNOMOTICS	Doc State Released Revision (Counter) 003 Revision State 1 AB	Product MLFB/Product-ID Item No Doc No A5E47978950A	Doc Type TB / Z Paper Size A2 1st Language en 2nd Language de	
©INNOMOTICS 2024	Project No	Ref No	Sheet 1 of 1	

Confié à titre de secret d'entreprise. Tous droits réservés.
Comunicado como secreto empresarial. Reservados todos os direitos.
Доверяется в качестве производственного секрета.
Все права сохраняются за нами.
Confiado como secreto de empresa. Nos reservamos todos los derechos.
Branding disclaimer applies
Weitergabe sowie Vervielfältigung, Verbreitung und/oder Bearbeitung dieses Dokumentes, Verwertung und Mitteilung seines Inhaltes sind verboten, soweit nicht ausdrücklich gestattet. Zuwiderhandlungen verpflichten zu Schadenersatz. Alle Rechte für den Fall der Patenterteilung, Gebrauchsmuster- oder Geschmacksmustereintragung vorbehalten.
Transmittal, reproduction, dissemination and/or editing of this document as well as utilization of its contents and communication thereof to others without express authorization are prohibited. Offenders will be held liable for payment of damages. All rights created by patent grant or registration of a utility model or design patent are reserved.