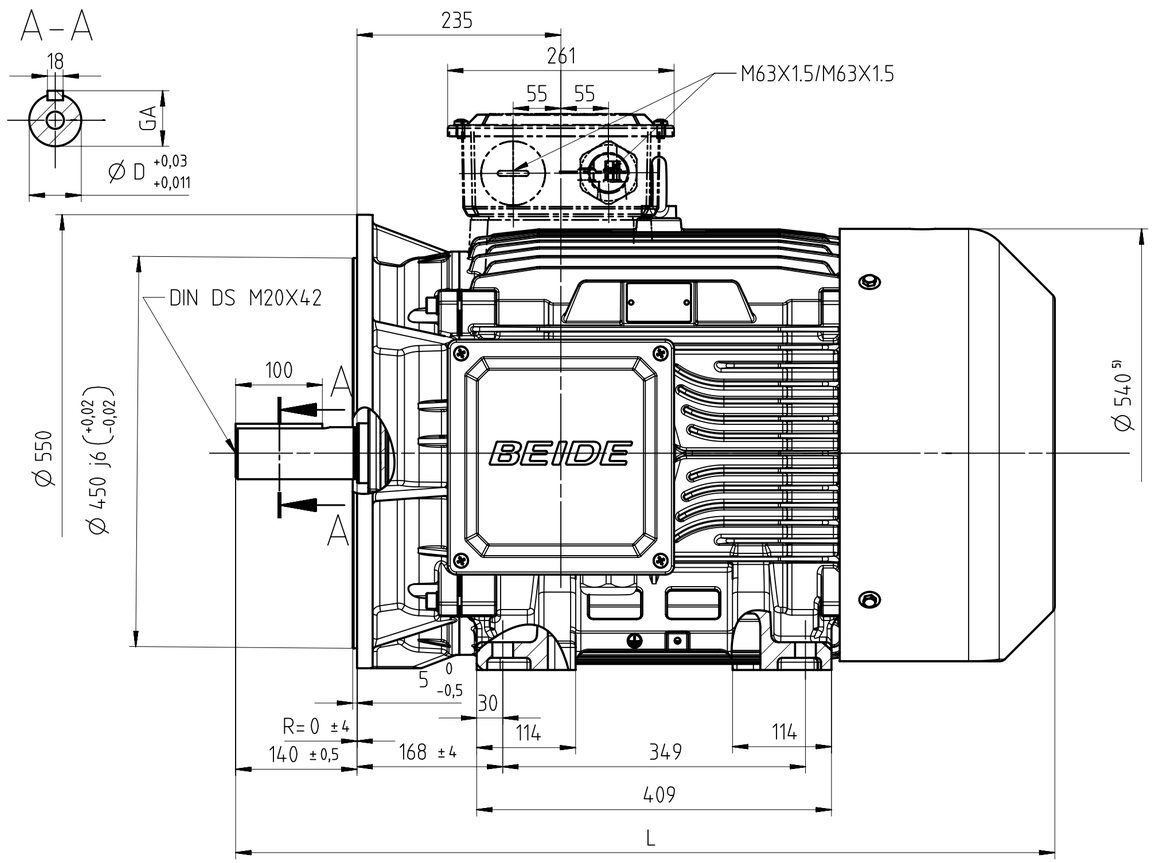

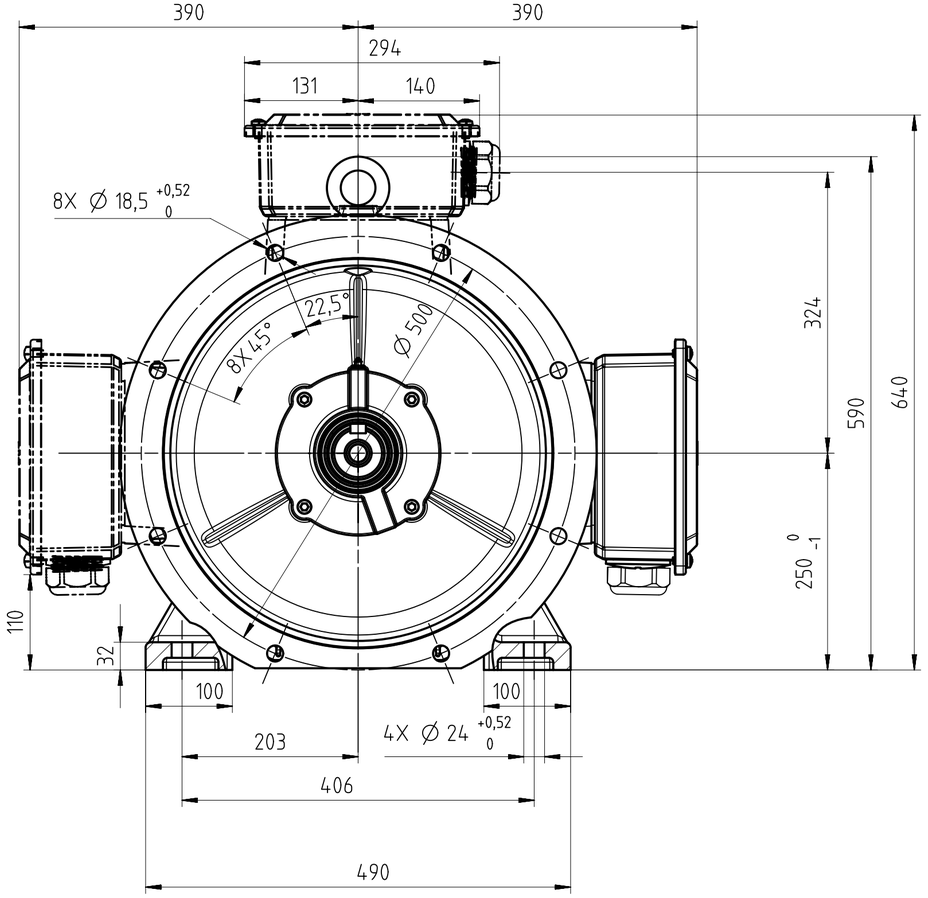

F70选项电机

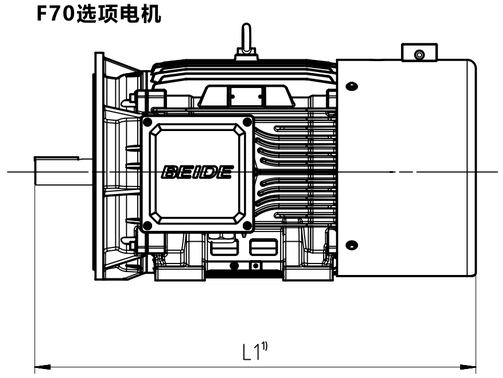

F90选项电机

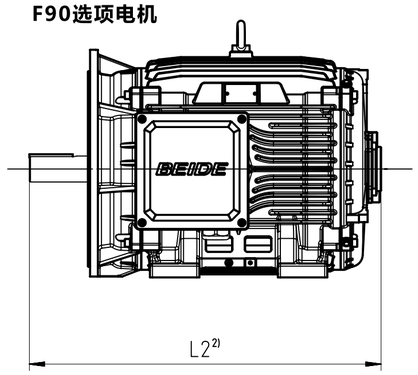

TYPE	D/DA	GA/GC	L	L1 1)	L2 2)	L3 3)	L4 4)
1TL8004-2CA	60	64	950	1020	810	1015	1100
1TL8004-2CB	65	69					
1TL8004-2CC							
1TL8004-2CD							

H00选项电机

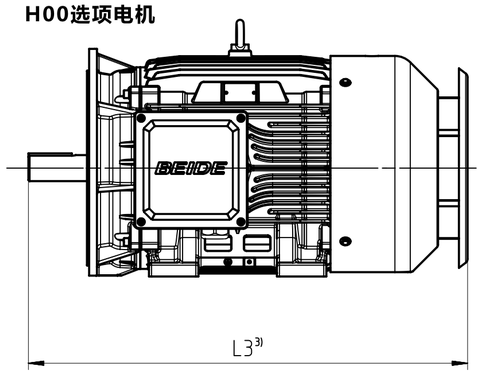

L72选项电机

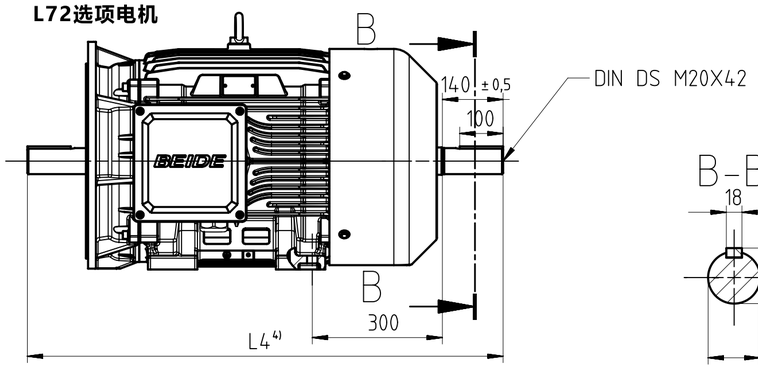

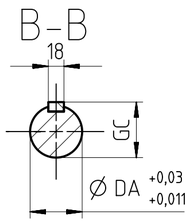

1)带独立驱动风扇长度〈选件号F70〉；
2)风机电机长度〈选件号F90〉；
3)带防护罩电机长度〈选件号H00〉；
4)双出轴电机长度〈选件号L72〉；
5)风罩最大外圆，包含螺栓头尺寸。

Tolerance	Surface	Material	Weight 0 / Scale mm
1TL8004-2C 外形安装尺寸图 1TL8004-2C B35	Author Wang,Peng Chang Creator 2023-11-09 Wang,Peng Chang Approval 2023-11-15 Li Department PD LD P R&D 2 YIZ NP Change Order P5A00455298	DIMENSION SHEET 1TL8004-2C B35	
INNOMOTICS	Doc State Released Revision (Counter) 003 Revision State AC	Product MLFB/Product-ID Item No Doc No A5E52698340A	Doc Type TB / Z Paper Size A2 1st Language en 2nd Language de
©INNOMOTICS 2024	Project No	Ref No	Sheet 1 of 1

Transmittal, reproduction, dissemination and/or editing of this document as well as utilization of its contents and communication thereof to others without express authorization are prohibited. Offenders will be held liable for payment of damages. All rights created by patent grant or registration of a utility model or design patent are reserved.
Weitergabe sowie Vervielfältigung, Verbreitung und/oder Bearbeitung dieses Dokumentes, Verwertung und Mitteilung seines Inhaltes sind verboten, soweit nicht ausdrücklich gestattet. Zuwiderhandlungen verpflichten zu Schadenersatz. Alle Rechte für den Fall der Patenterteilung, Gebrauchsmuster- oder Geschmacksmustereintragung vorbehalten.
Confié à titre de secret d'entreprise. Tous droits réservés. Comunicado como secreto empresarial. Reservados todos os direitos. Доверяется в качестве производственного секрета. Все права сохраняются за нами. Confiado como secreto de empresa. Nos reservamos todos los derechos.
Branding disclaimer applies

TB 003