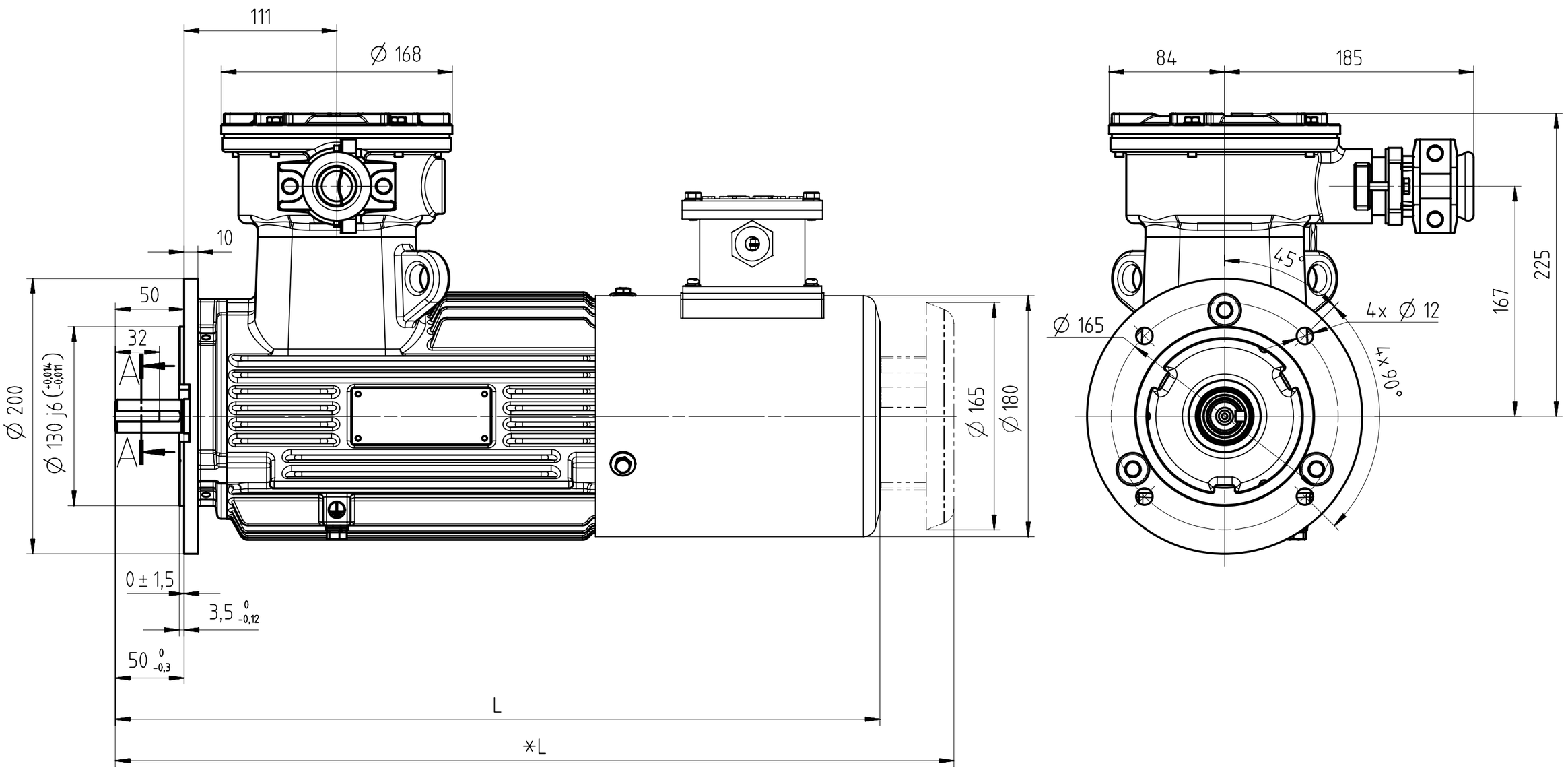

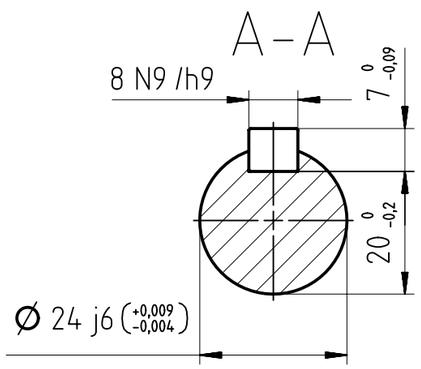

型号	L	*L
1MT0003-0EA0	530	580
1MT0003-0EA4	560	610
1MT0003-0EB0	530	580
1MT0003-0EB4	560	610
1MT0003-0EC0	530	580
1MT0003-0EC4	560	610

* 当选用驱动端向下的安装方式时，电机标配防雨罩。
If the motor is installed vertically with drive-end downward, fan cover will be equipped with protection cover as standard.

Tolerance	Surface	Material	Weight 0	Scale 1:3
1MT0003-0E 隔爆型三相异步电动机 外形安装尺寸图 F70 1MT0003-0E IM B5 Ex db IIB T4 Gb	Author Chen wen lin Creator 2021-12-18 Chen Approval 2022-06-16 Liu Department RC-CN PD LD PLM R&D-YIZ	DIMENSION SHEET F70 1MT0003-0E IM B5 Ex db IIB T4 Gb		
	Change Order P5A00415050	Product MLFB/Product-ID		Doc Type TB / Z
INNOMOTICS	Doc State Released	Item No		Paper Size A3
	Revision (Counter) 001 Revision State AA	Doc No A5E51614921A		1st Language en 2nd Language de
©INNOMOTICS 2024	Project No	Ref No		Sheet 1 of 1

出于信任作为企业机密转交。保留所有权力。
Transmittal, reproduction, dissemination and/or editing of this document as well as utilization of its contents and communication thereof to others without express authorization are prohibited. Offenders will be held liable for payment of damages. All rights created by patent grant or registration of a utility model or design patent are reserved.
Weitergabe sowie Vervielfältigung, Verbreitung und/oder Bearbeitung dieses Dokumentes, Verwertung und Mitteilung seines Inhaltes sind verboten, soweit nicht ausdrücklich gestattet. Zuwiderhandlungen verpflichten zu Schadenersatz. Alle Rechte für den Fall der Patenterteilung, Gebrauchsmuster- oder Geschmacksmustereintragung vorbehalten.
Confié à titre de secret d'entreprise. Tous droits réservés. Comunicado come secredo empresarial. Reservados todos os direitos.
Доверяется в качестве производственного секрета. Все права сохраняются за нами.
Confiado como secreto de empresa. Nos reservamos todos los derechos.
Branding disclaimer applies

TB 002