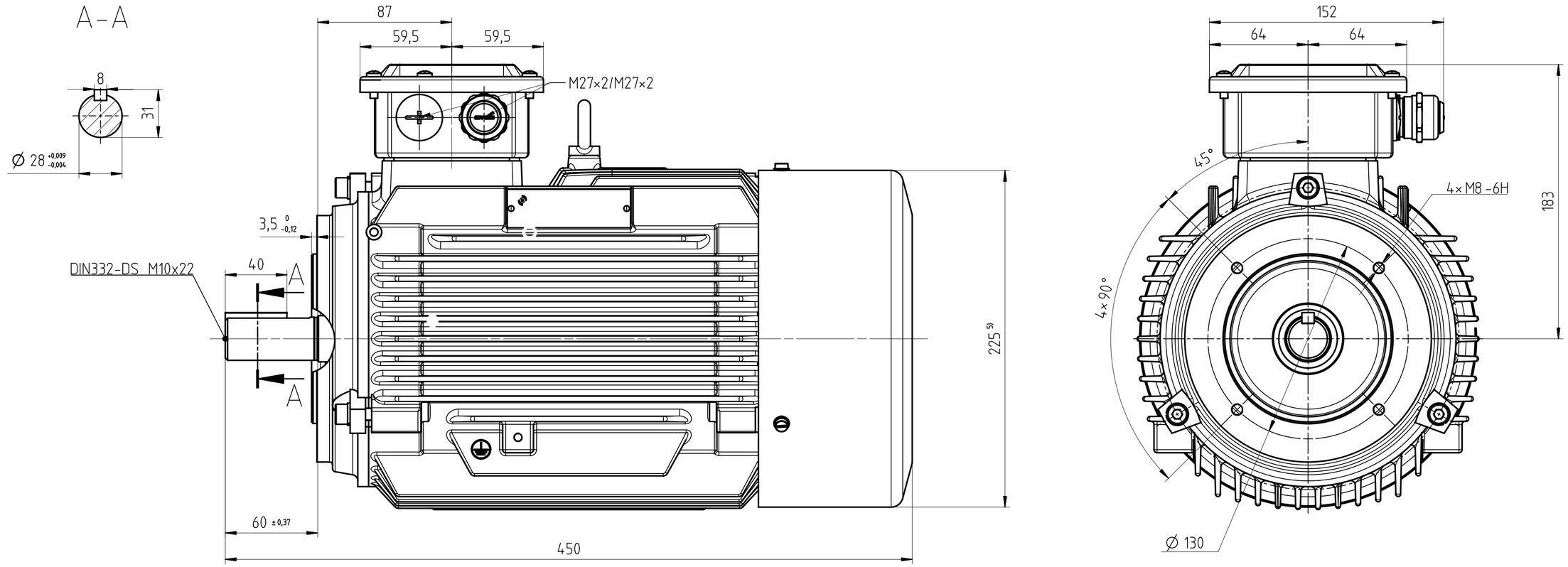

F70选项电机

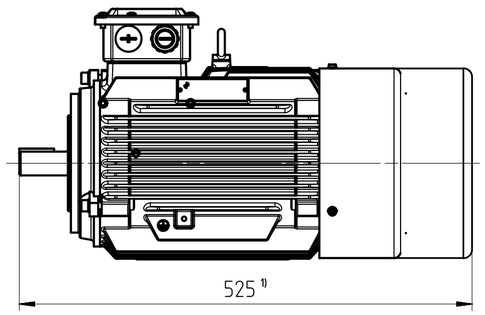

F90选项电机

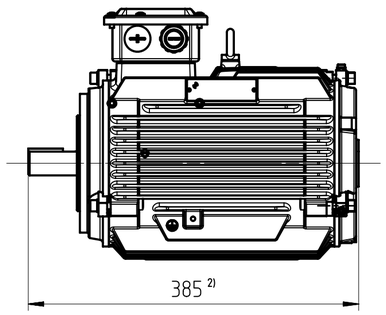

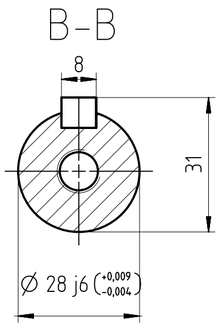

H00选项电机

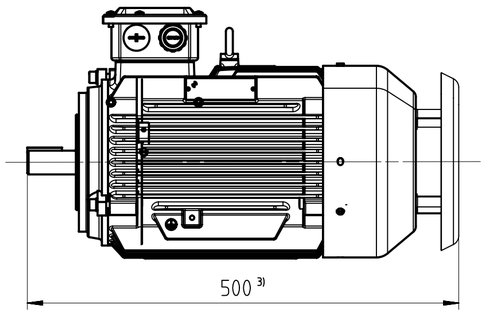

X17选项电机

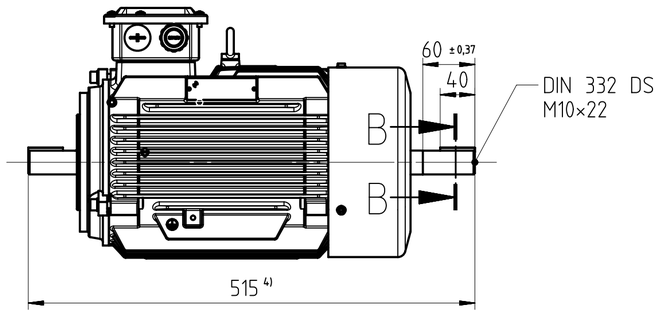

1)带独立驱动风扇（选件号F70）
2)风机电机（选件号F90）
3)带防护罩电机（选件号H00）
4)双出轴电机（选件号X17）
5)包含螺栓头尺寸。

Tolerance	Surface	Material	Weight 0	Scale mm
1TL0003-1B 外形安装尺寸图 1TL0003-1B B14 AB	Author Lu Creator 2022-08-23 Zhang,Guang hua Approval 2022-11-09 Chen Department DI MC LVM R&D CN MD Change Order P5A00408156	DIMENSION SHEET 1TL0003-1B B14 AB		
INNOMOTICS	Doc State Released Revision (Counter) 002 Revision State AB 2	Product MLFB/Product-ID Item No Doc No A5E50787453A	Doc Type TB / Z Paper Size A2 1st Language en 2nd Language de	
©INNOMOTICS 2024	Project No	Ref No	Sheet 1 of 1	

Transmittal, reproduction, dissemination and/or editing of this document as well as utilization of its contents and communication thereof to others without express authorization are prohibited. Offenders will be held liable for payment of damages. All rights created by patent grant or registration of a utility model or design patent are reserved.

Weitergabe sowie Vervielfältigung, Verbreitung und/oder Bearbeitung dieses Dokumentes, Verwertung und Mitteilung seines Inhaltes sind verboten, soweit nicht ausdrücklich gestattet. Zuwiderhandlungen verpflichten zu Schadenersatz. Alle Rechte für den Fall der Patenterteilung, Gebrauchsmuster- oder Geschmacksmustereintragung vorbehalten.

Confié à titre de secret d'entreprise. Tous droits réservés. Comunicado como secreto empresarial. Reservados todos os direitos. Доверяется в качестве производственного секрета. Все права сохраняются за нами. Confiado como secreto de empresa. Nos reservamos todos los derechos.

Branding disclaimer applies

出于信任、作为企业机密转交、保留所有权力。

TB 003